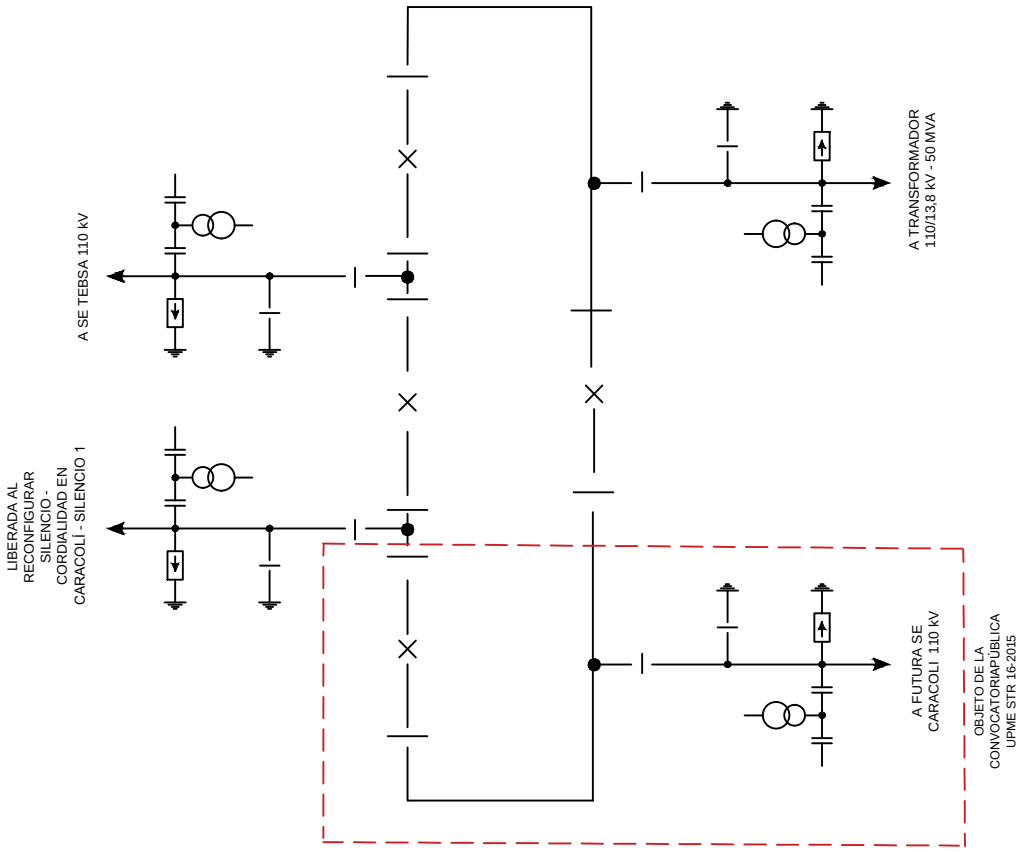

FIGURA 3A
FUTURO ESQUEMA UNIFILAR
CORDIALIDAD 110 kV