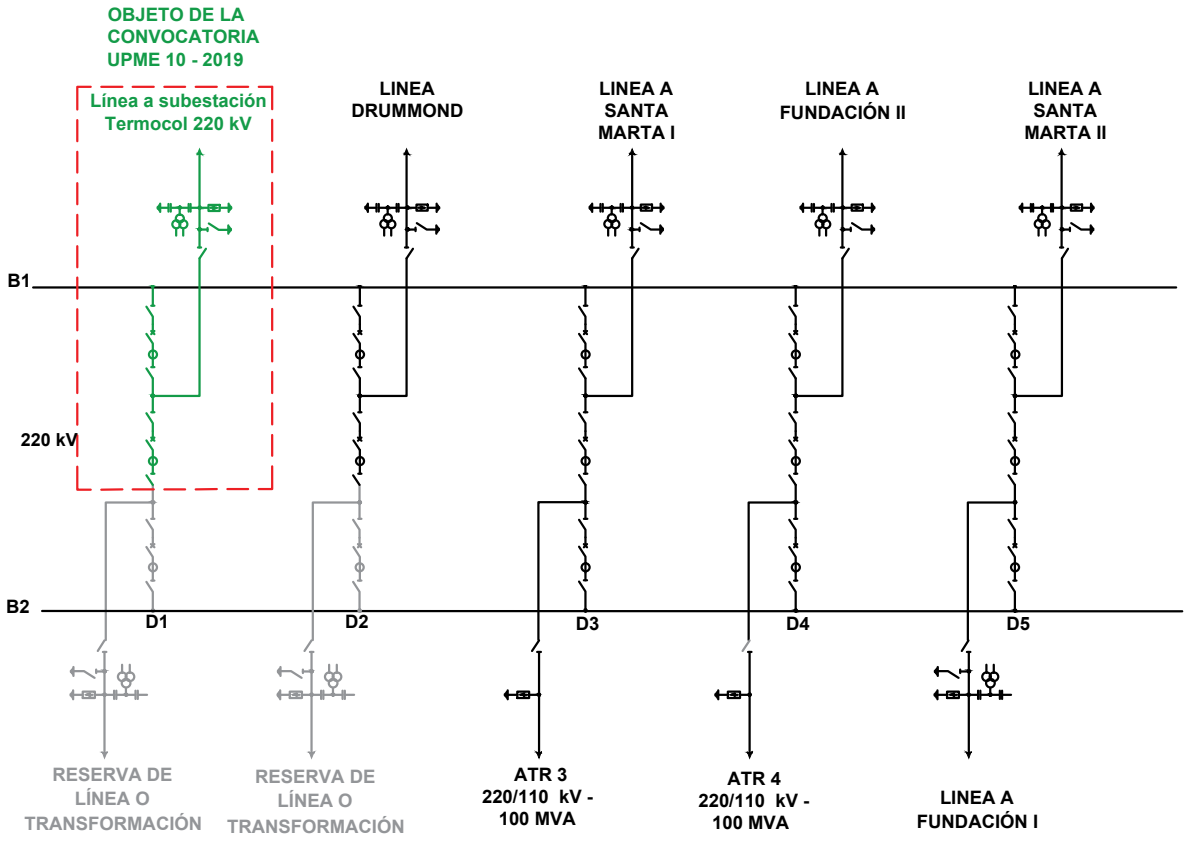

FIGURA 3
ESQUEMA UNIFILAR
SUBESTACIÓN RÍO CÓRDOBA 220 kV