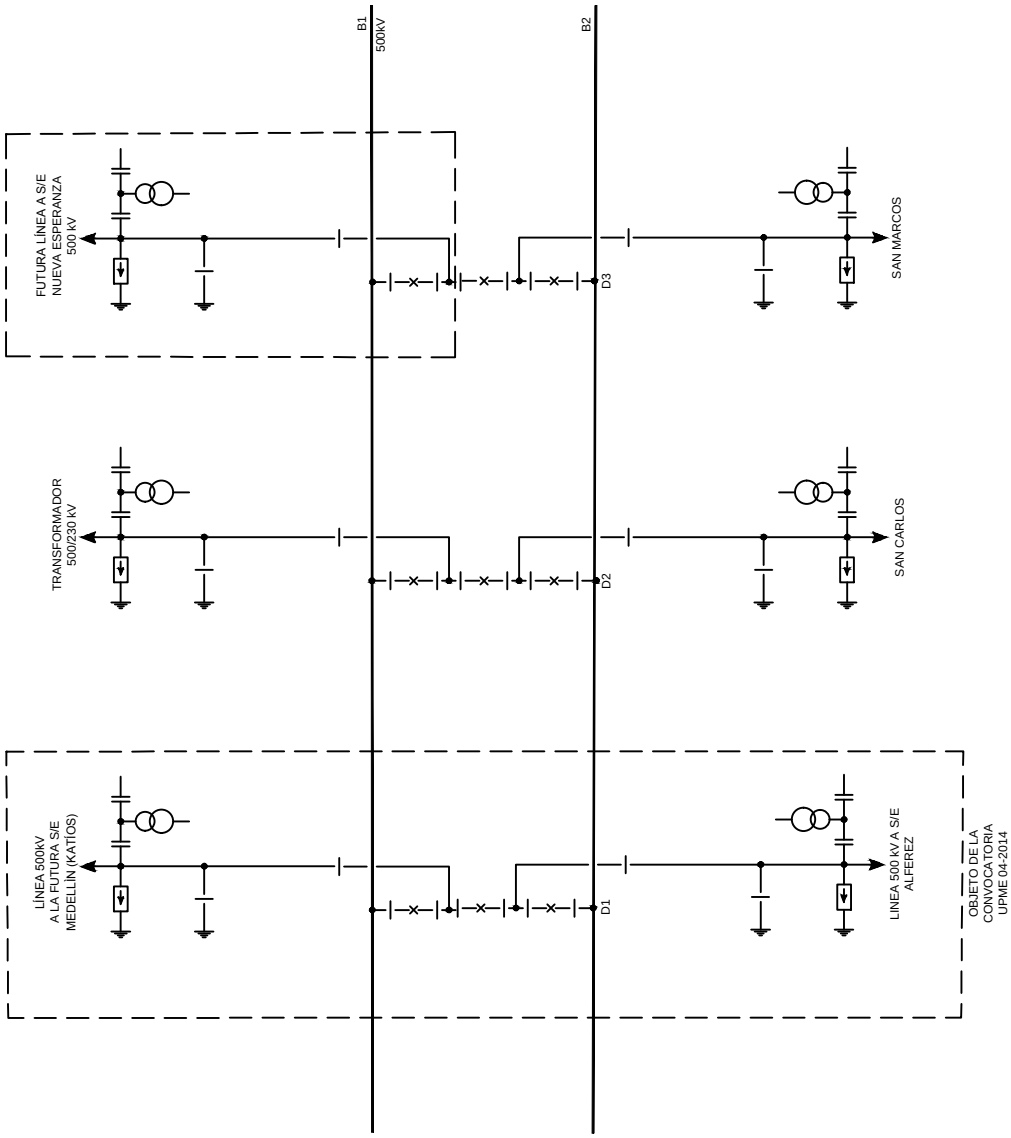

FIGURA 4
ESQUEMA UNIFILAR
SUBESTACIÓN LA VIRGINIA 500 kV