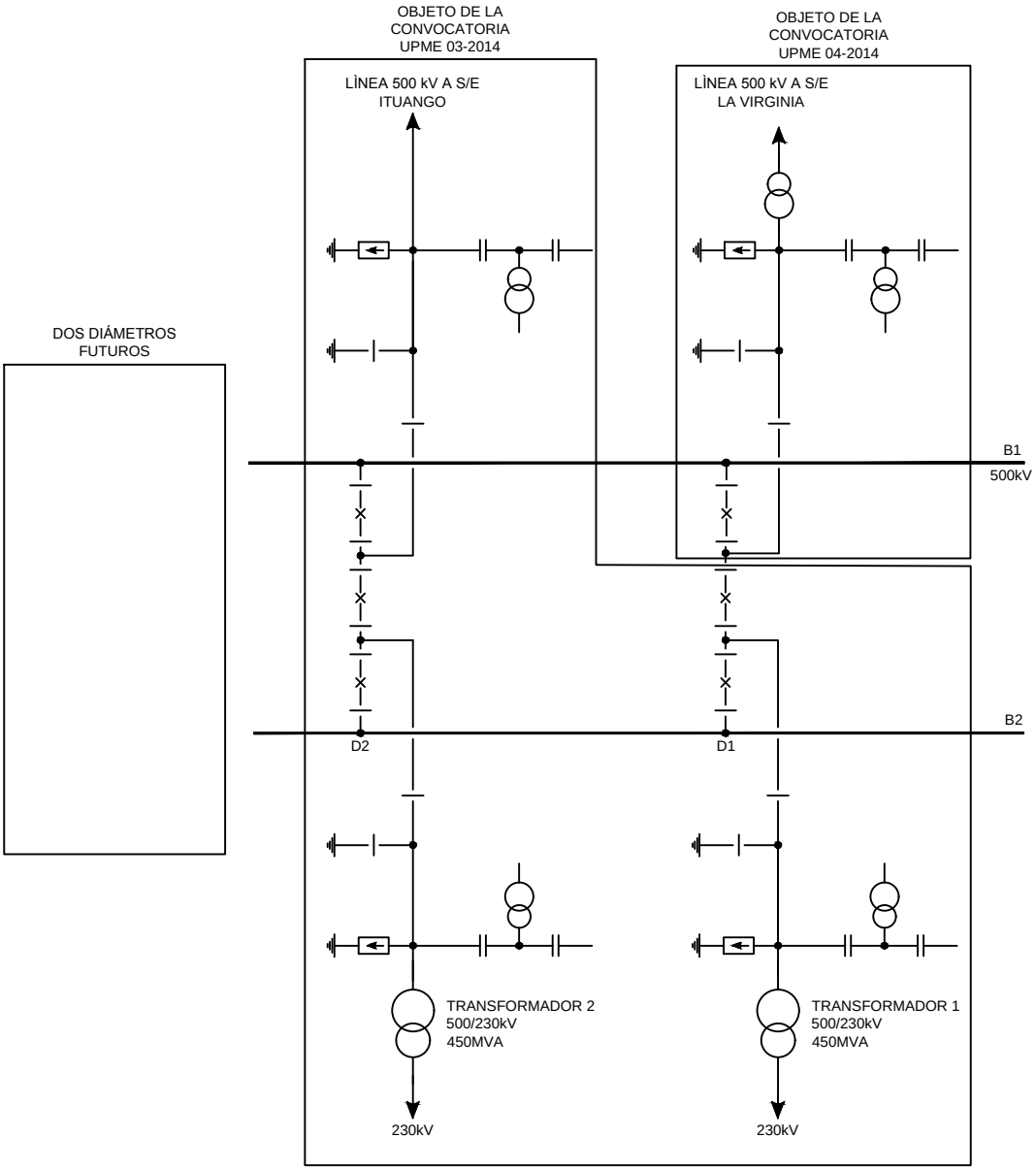

FIGURA 3
ESQUEMA UNIFILAR
SUBESTACIÓN MEDELLIN 500 kV