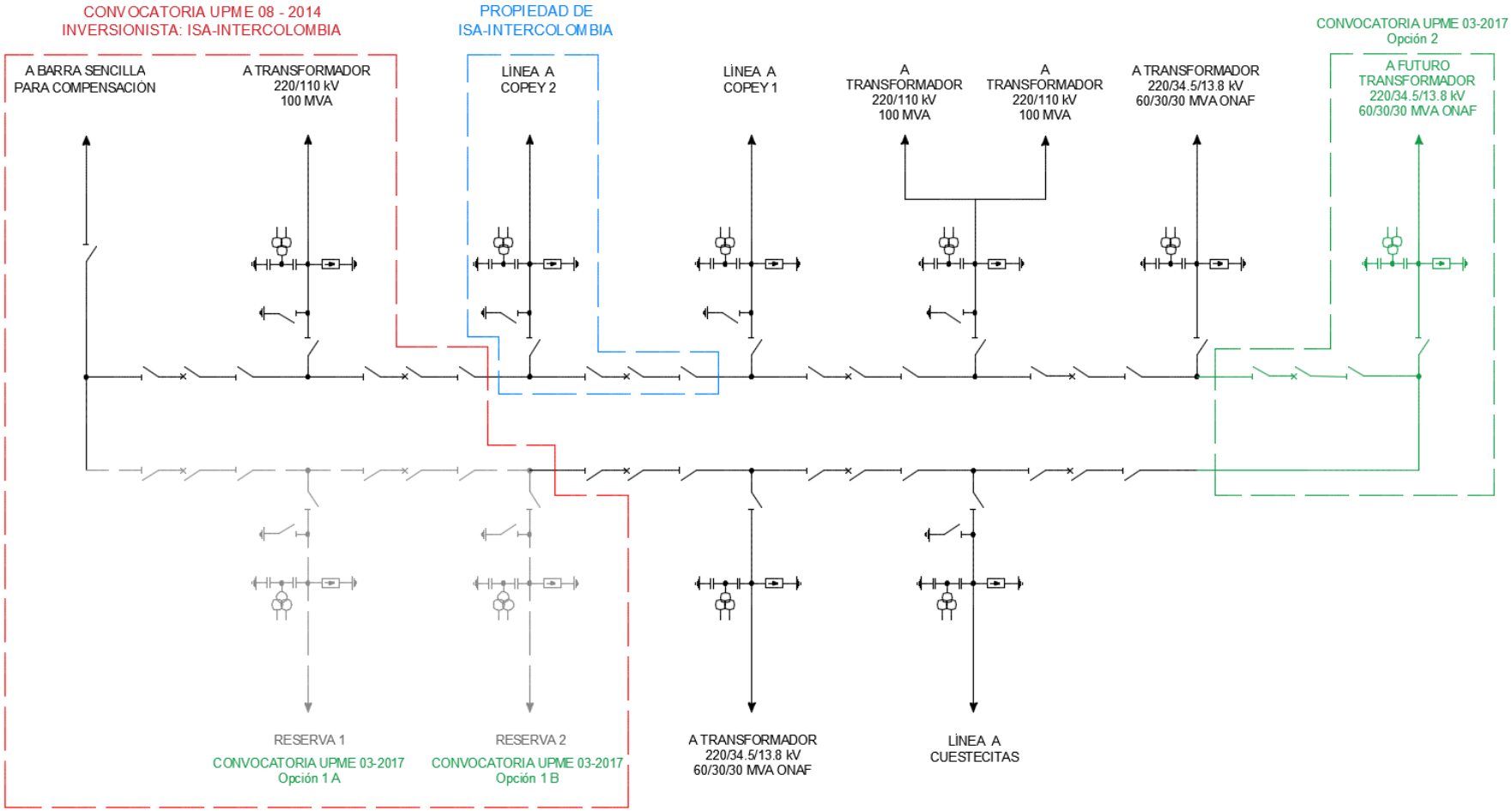

FIGURA 1
VALLEDUPAR 220 kV