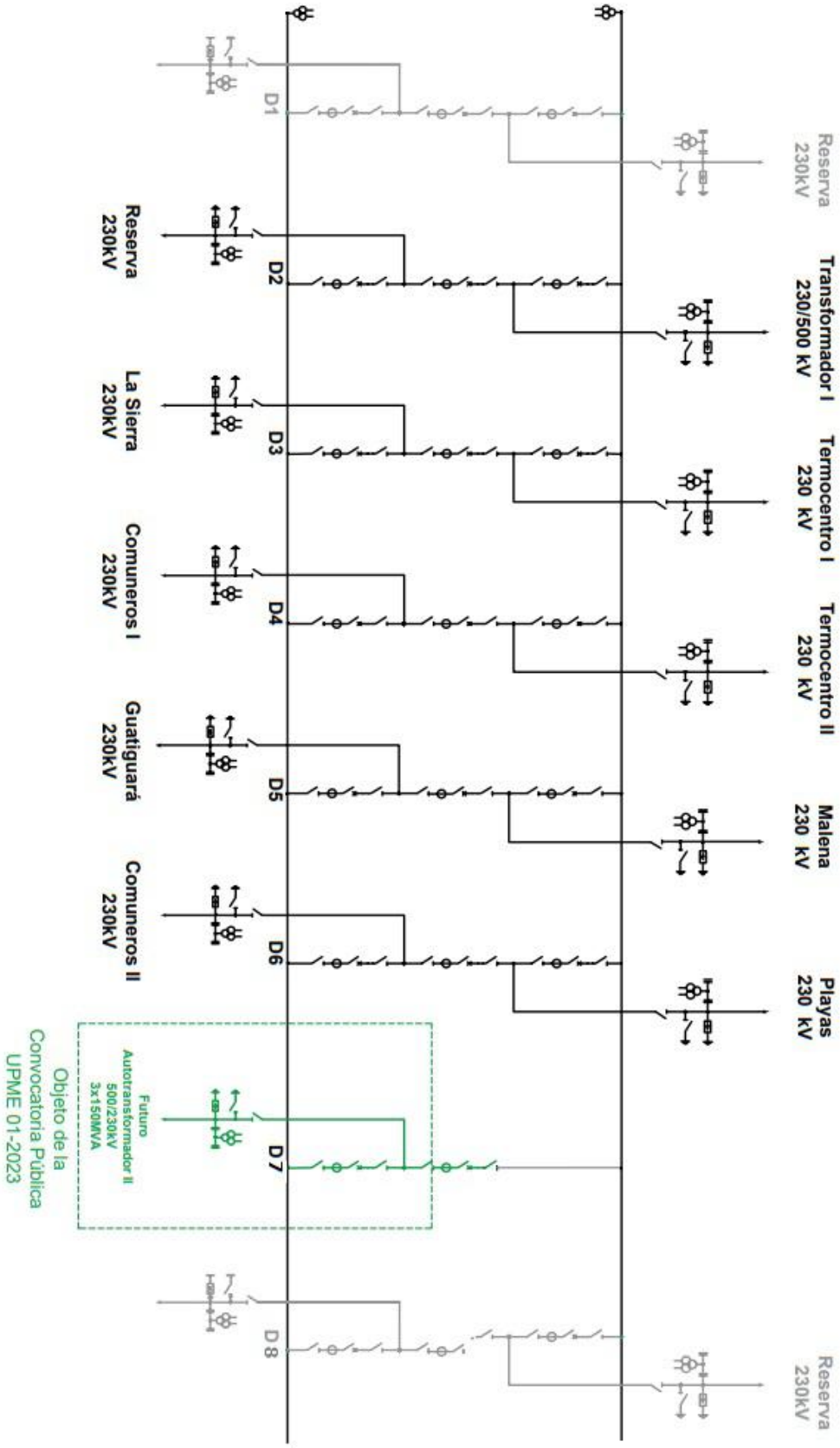

FIGURA 2
ESQUEMA UNIFILAR SUBESTACIÓN PRIMAVERA 230kV