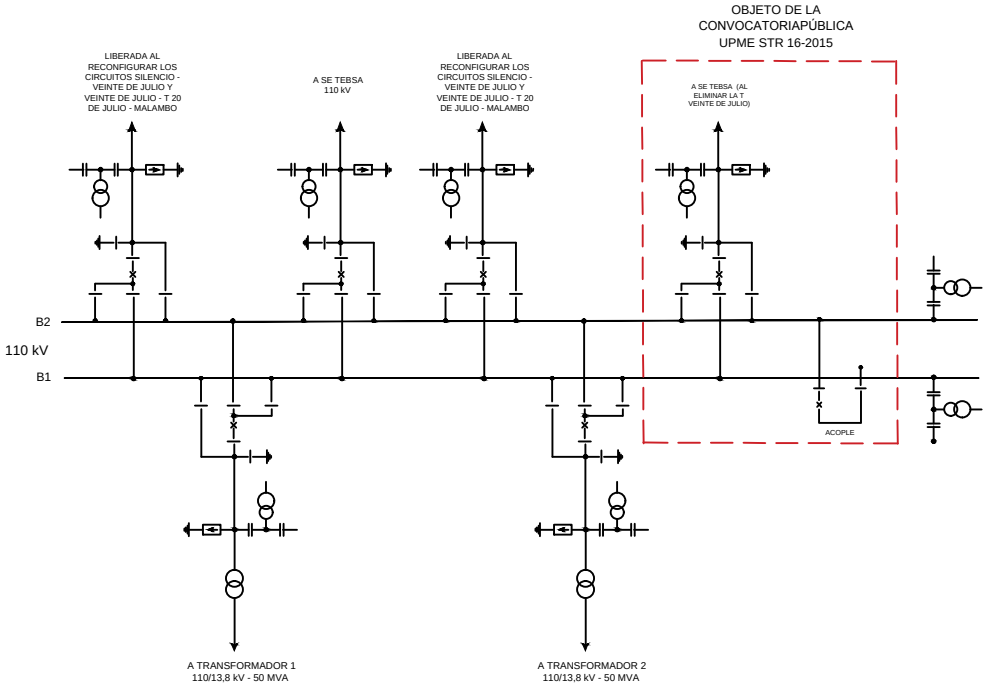

FIGURA 4A
FUTURO ESQUEMA UNIFILAR
SUBESTACIÓN 20 DE JULIO 110 kV