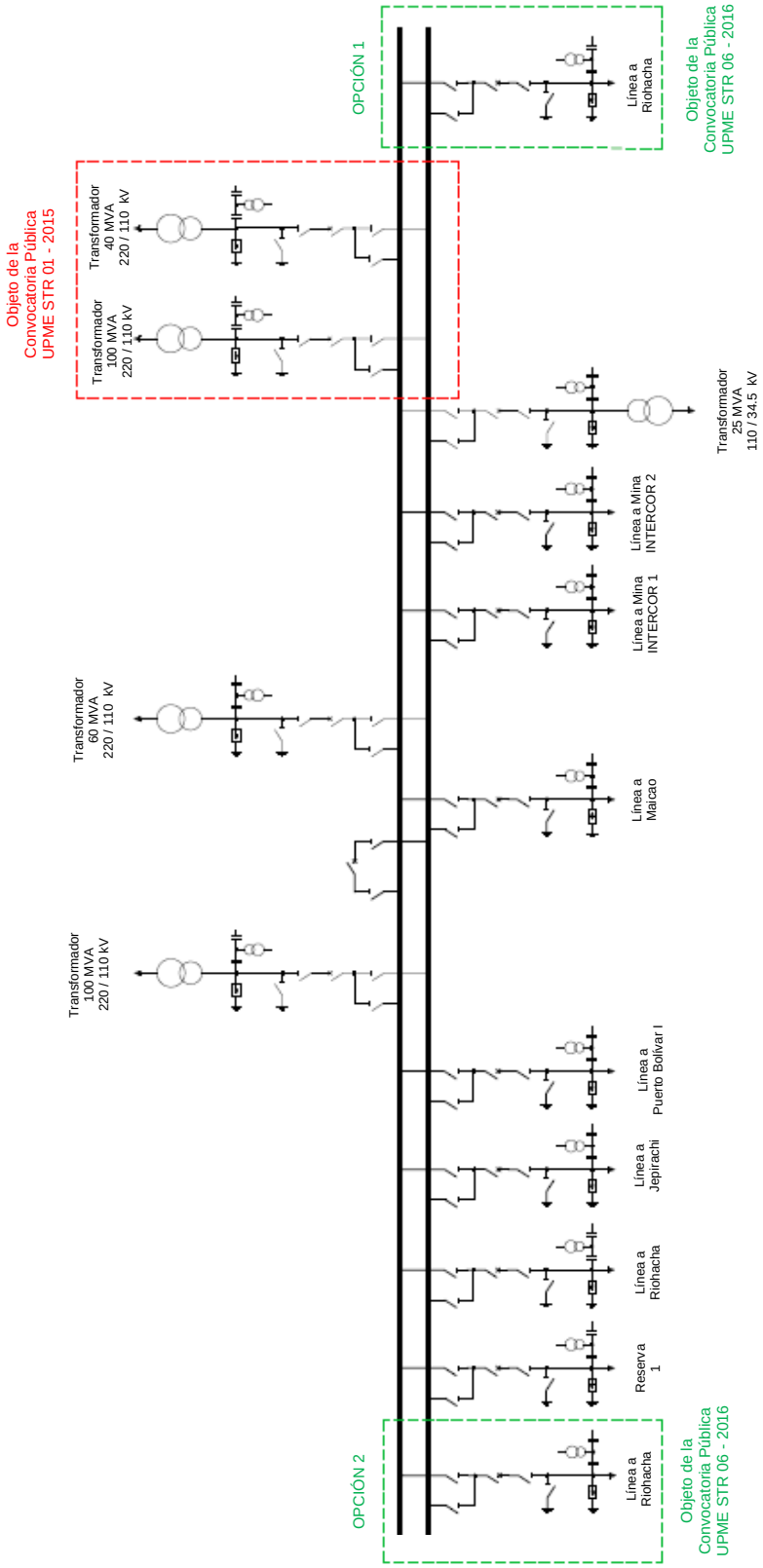

FIGURA 1.
ESOUEMA UNIFILAR SUBESTACIÓN CUESTECITA 110 kV