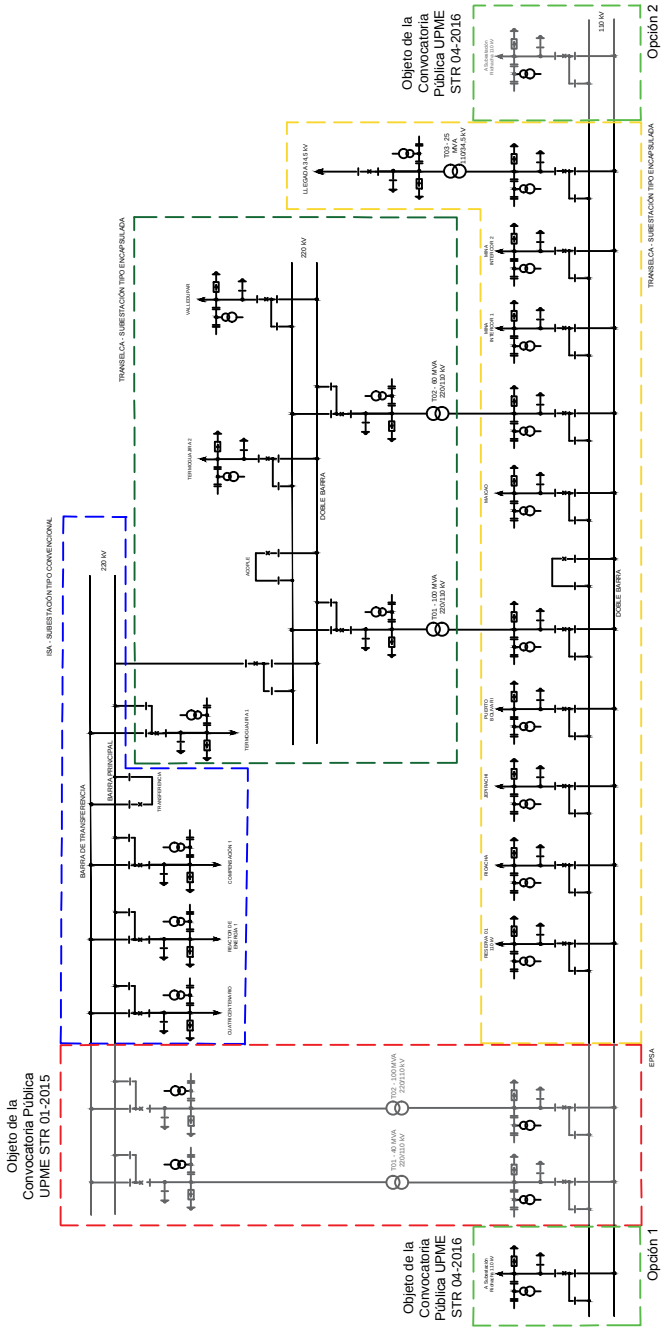

FIGURA 1
ESQUEMA UNIFILAR
SUBESTACIÓN CUESTECITAS 220/110 kV