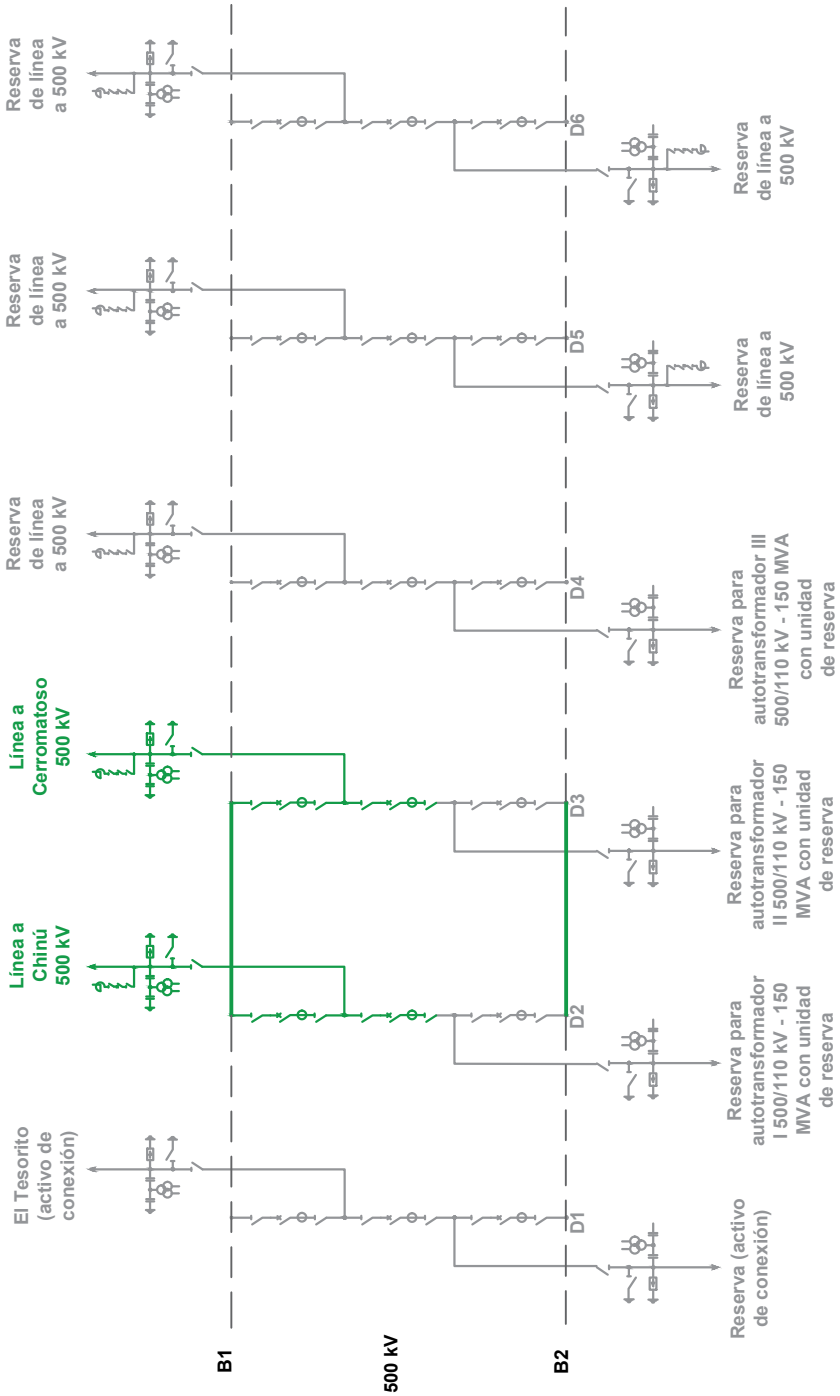

FIGURA 2
ESQUEMA UNIFILAR
SUBESTACIÓN SAHAGÚN 500 kV