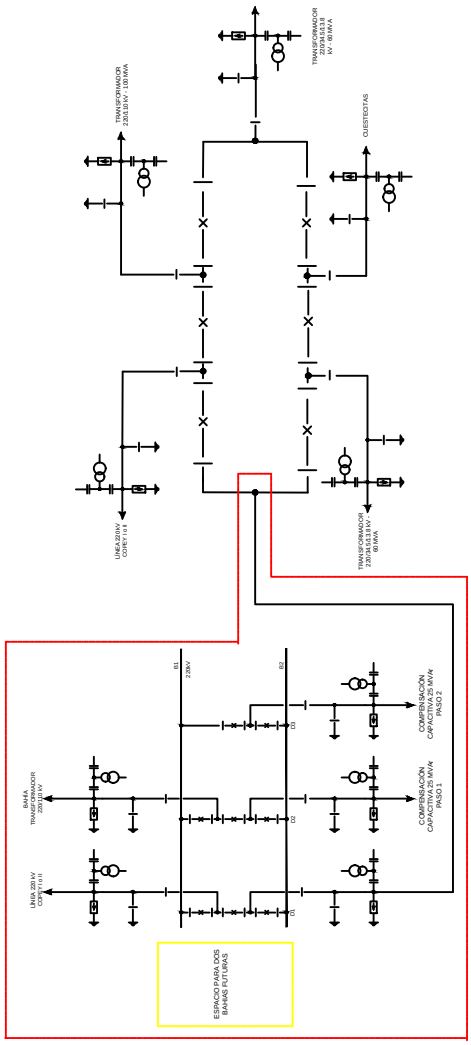

A. ENLACE UTILIZANDO LÍNEA COPEY - VALLEDUPAR 220 kV

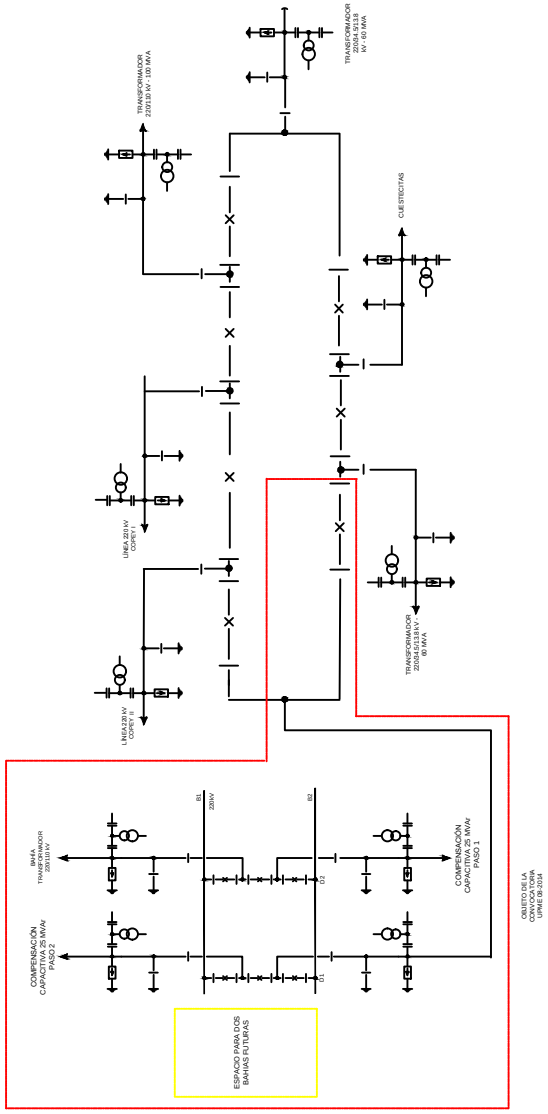

B. ENLACE SIN UTILIZAR LÍNEA COPEY - VALLEDUPAR 220 kV

FIGURA 2
ESQUEMA UNIFILAR EXPANSIÓN
SUBESTACIÓN VALLEDUPAR 220 kV