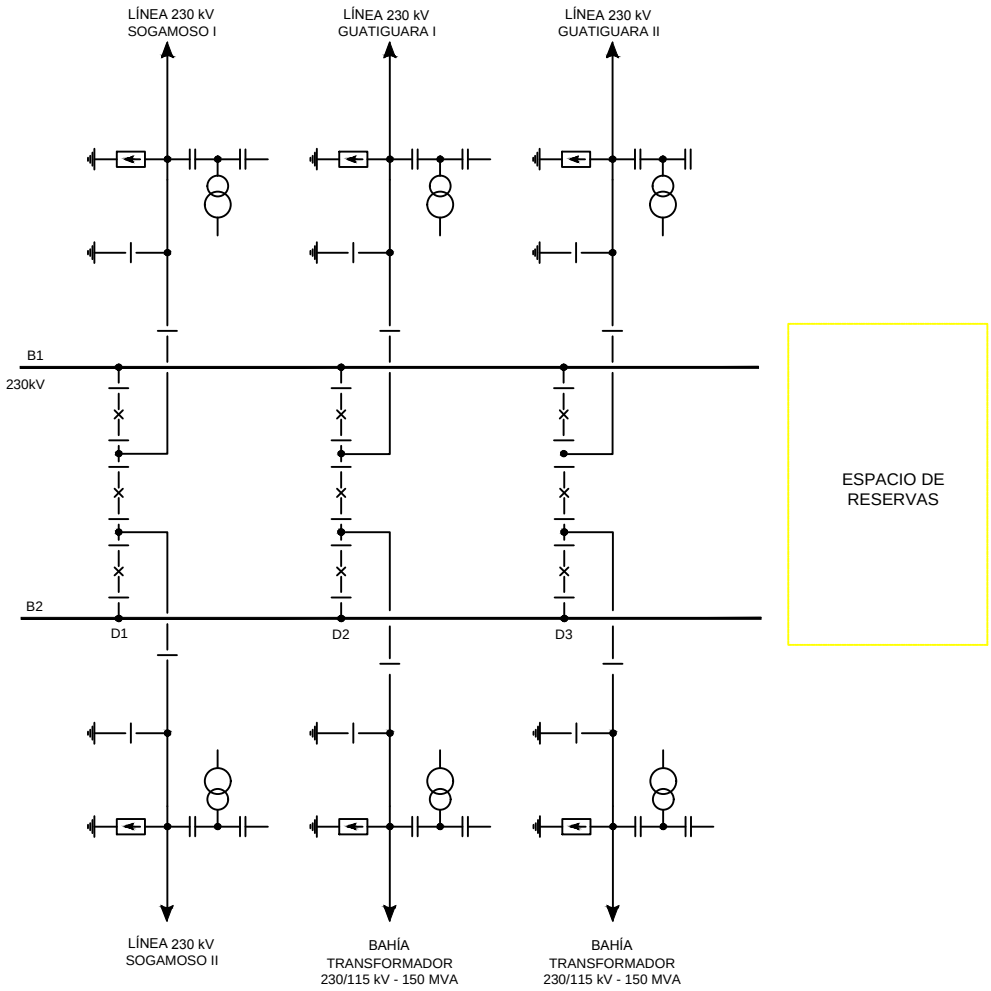

FIGURA 1.
ESQUEMA UNIFILAR EXPANSIÓN
SUBESTACIÓN PALENQUE 230 kV