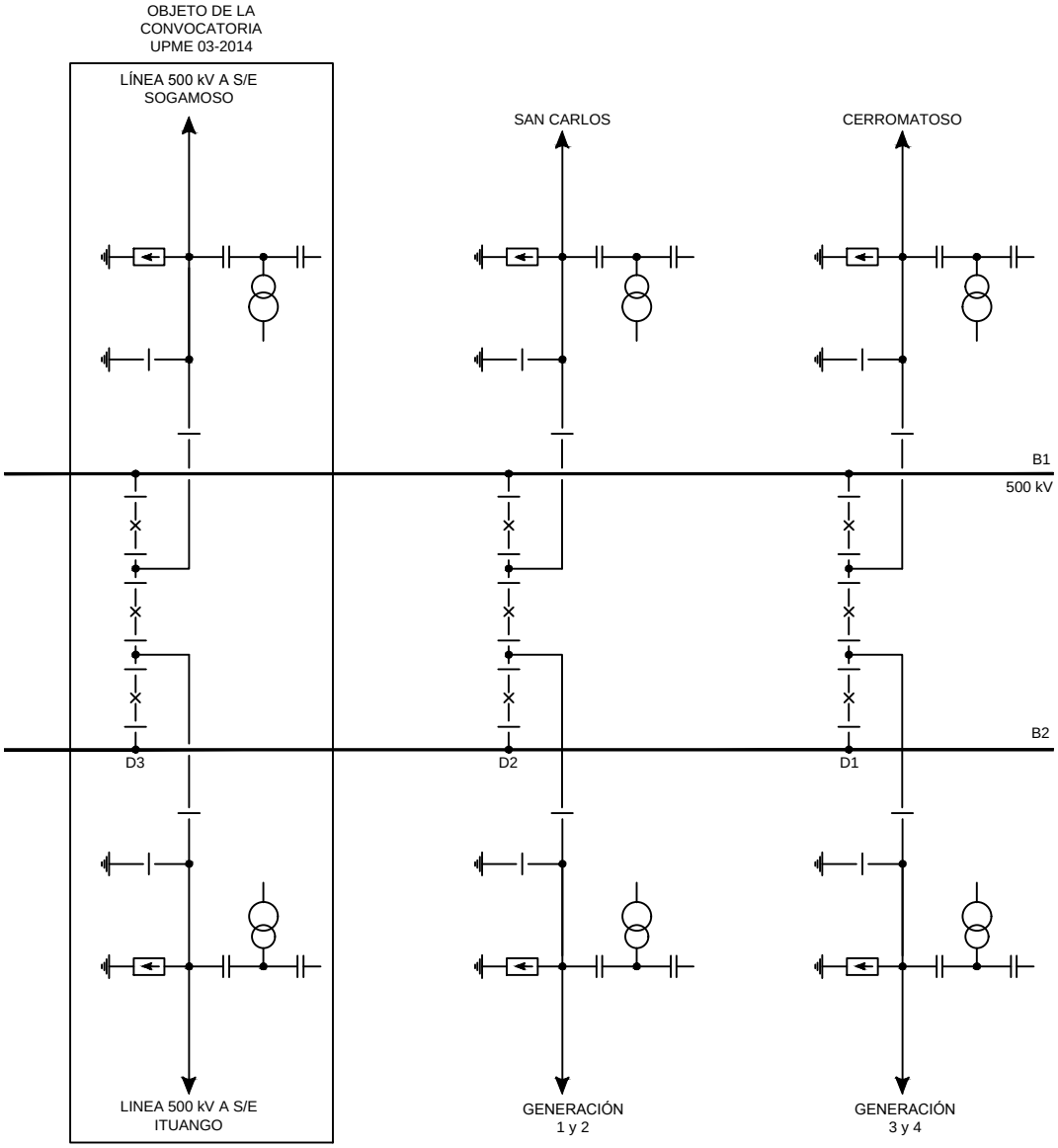

FIGURA 5
ESQUEMA UNIFILAR
SUBESTACIÓN PORCE III