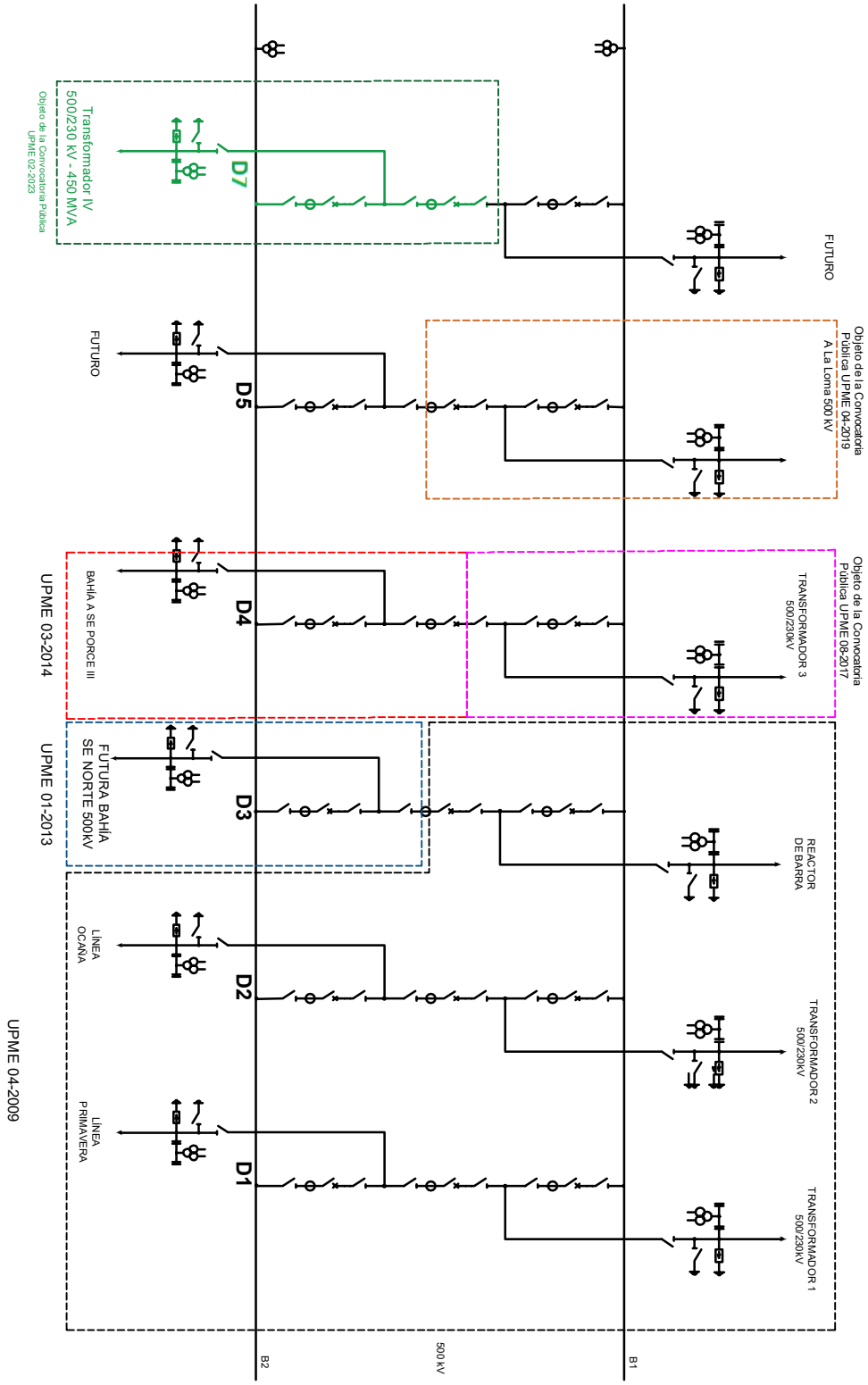

FIGURA 1
ESQUEMA UNIFILAR SUBESTACIÓN SOGAMOSO 500kV