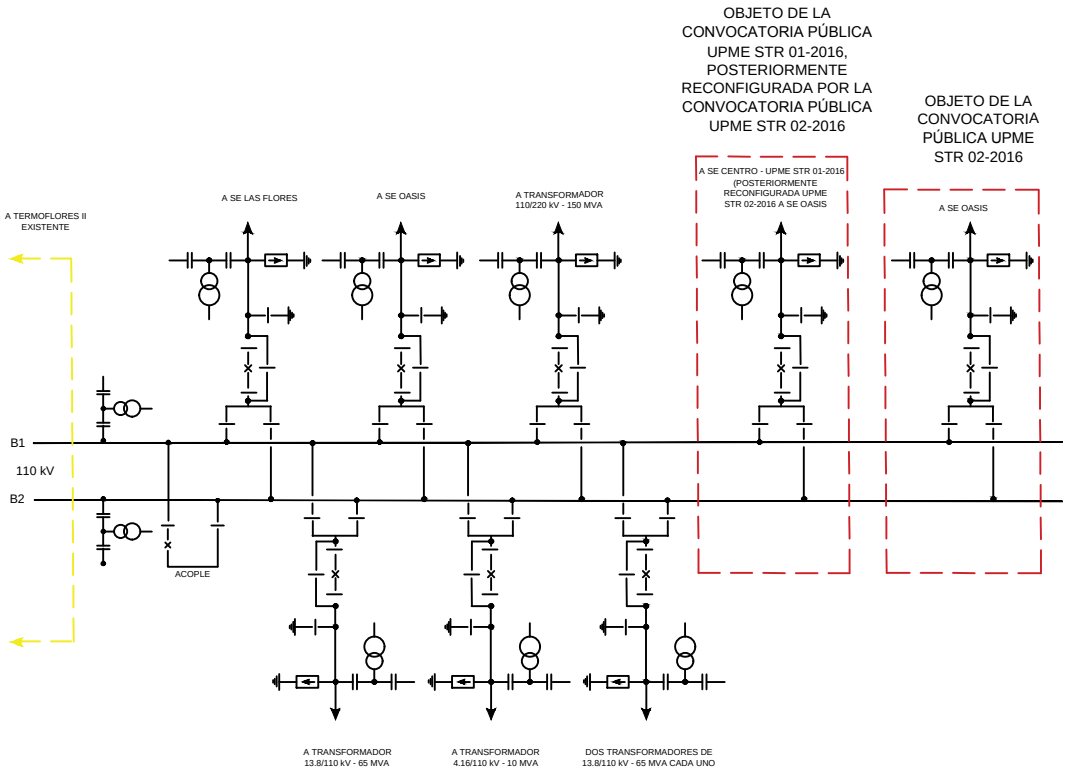

FIGURA 1
ESQUEMA UNIFILAR SUBESTACIÓN TERMOFLORES I 110 kV